ﾄｰﾖｰｺｰｹﾝ マイティ・プラー機種仕様一覧表 MP型

外形図

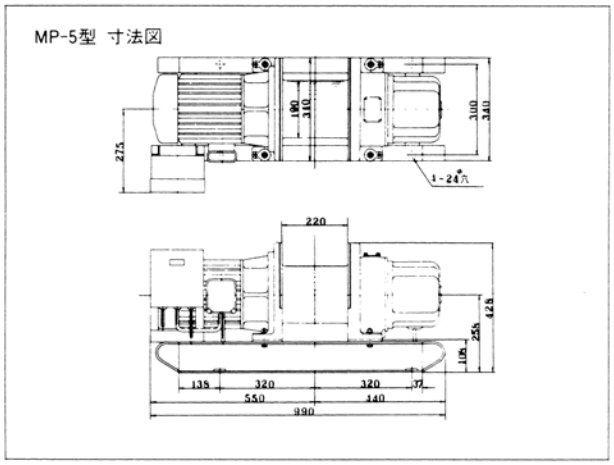

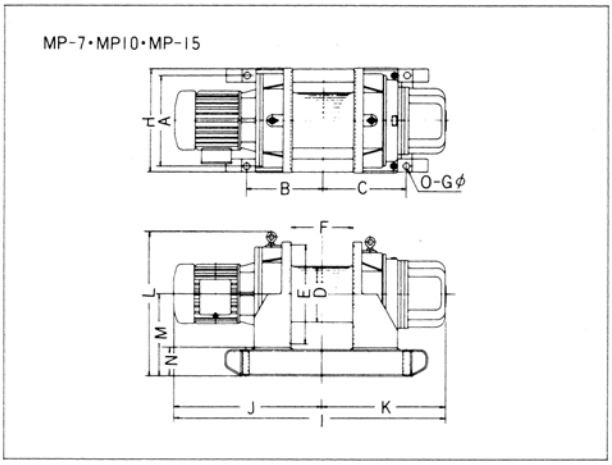

寸法一覧表

型　式	A	B	C	D	E	F	H	I	J	K	L	M	N	O-Gφ
MP－7	435	370	410	267φ	480φ	300	500	1305	705	600	690	390	135	4-27φ
MP－10	435	370	410	267φ	480φ	300	500	1345	745	600	690	390	135	4-27φ
MP－15	465	440	480	320φ	514φ	350	530	1482	815	667	700	405	135	4-27φ

仕　様

型　式	周波数 (Hz)	ロープ引張力 (kg)	ロープ速度 (m/min)	ワイヤーロープ巻取量(m)	電動機 出力(KW)	電動機 電源(V)	電動機 極数(P)	自重量 (kg)
MP－5	50	650	30	9φ×120	3.7	200/220	4	160
	60	550	36	10φ×100				
MP－7	50	1,000	30	12φ×200	5.5	200/220	4	380
	60	820	36					
MP－10	50	1,350	30	12φ×200	7.5	200/220	4	400
	60	1,100	36					
MP－15	50	1,500	40	16φ×180	11.0	200/200	4	450
	60	1,250	48					

電源コードの太さ早見表

電源コードの太さはモーターの出力(起動電流)とコードの長さによって決めます。下の表を参照して適応する太さのコードを御使用下さい。ウインチは一般に起動停止の頻度が多く、起動時には定格電流の数倍の電流れます。細すぎるコードを使用すると電圧が降下しモーターが起動しなかったり、ブレーキの開放が不充分になります。

型　式	出　力 (KW)	起　動 電流(A)	電源コードの太さ (mm²) 10m以下	20m以下	30m以下	50m以下	100m以下	150m以下	200m以下
MA-2	1.5	43	2	2	3.5	5.5	14	14	22
MA-3	2.5	63	2	3.5	5.5	8	14	22	30
MA-5	3.9	100	3.5	5.5	8	14	22	38	50
MA-7	6.1	114	3.5	5.5	8	14	30	38	50
MA-10	8.1	142	5.5	8	14	22	30	50	60
MA-20	15.0	285	8	14	22	30	60	100	125
MA-35	25.0	549	14	22	38	60	125	200	250
MA-40	28.0	604	14	30	38	60	125	200	250
MA-50	37.0	774	22	38	50	80	150	250	325

マイテイ・プラー外形図

MA-3, MA-5, MA-7, MA-10
MA-20, MA-35, MA-40, MA-50

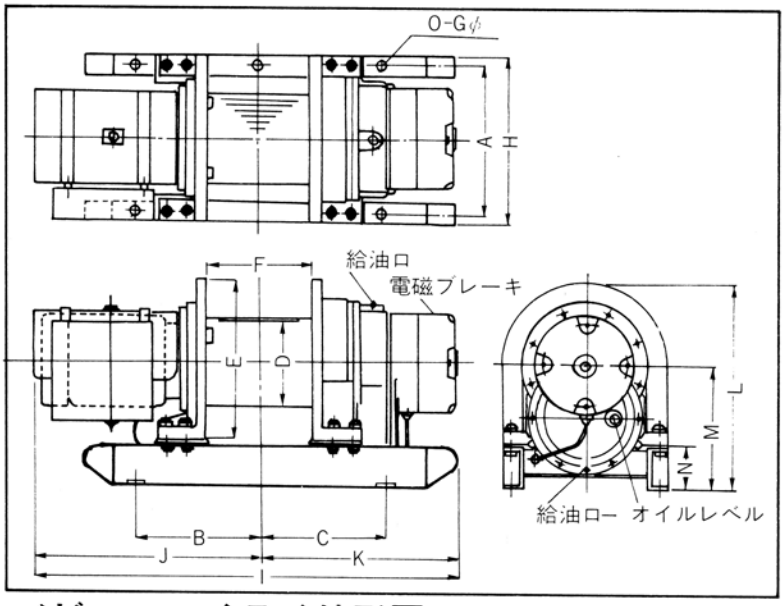

MA-2

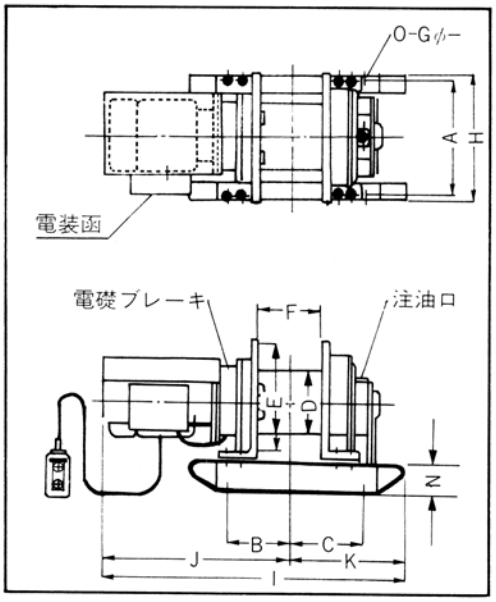

ベビー・マイテイ外形図

MA-400, MA-500

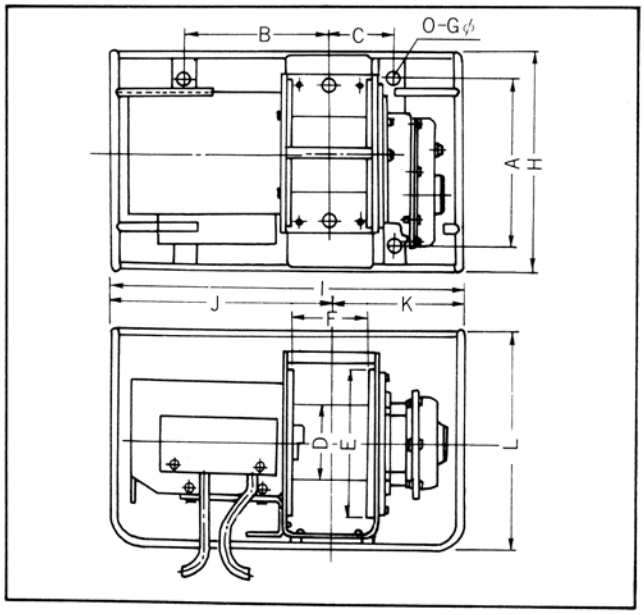

MA-600, MP-1

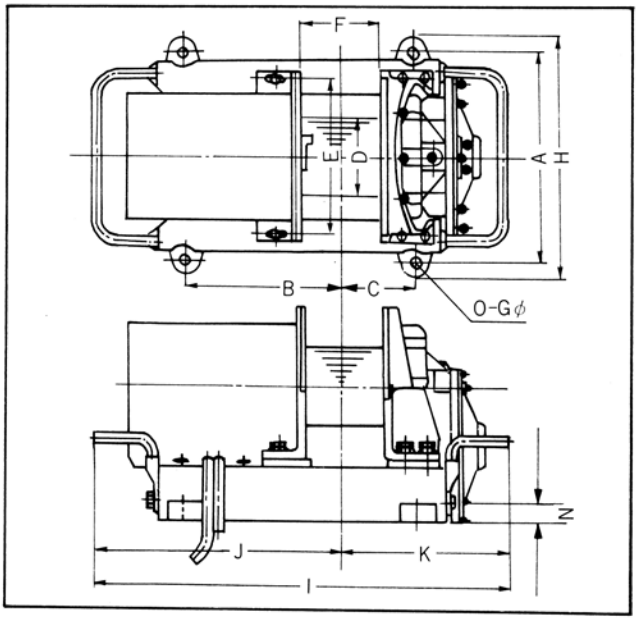

マイテイ・プラー各機種寸法一覧表

(mm)

型　式	A	B	C	D	E	F	H	I	J	K	L	M	N	O	Gφ
MA-400	220	189	81	100	200	100	298	468	289	179	298	150	—	4	16
MA-500	220	189	81	100	200	100	298	497	318	179	298	150	—	4	16
MA-600	286	315	100	100	200	100	316	580	355	225	280	180	25	4	16
MP-1	275	215	105	100	200	100	306	540	325	215	280	180	25	4	16
MA-2	245	145	170	152	270	150	285	703	440	263	352	210	80	4	17
MA-3	300	205	265	190	335	160	360	829	439	390	458	278	108	4	20
MA-5	360	300	300	216	380	250	400	1070	595	475	503	303	108	4	24
MA-7	420	300	300	242	445	270	470	1210	697	513	652	375	135	4	24
MA-10	480	340	340	267	500	300	540	1340	755	585	700	405	135	4	24
MA-20	560	350	350	318	580	350	620	1610	962	648	740	435	135	4	27
MA-35	590	470	470	406	640	400	670	2026	1160	866	891	556	231	6	27
MA-40	620	585	585	406	660	500	700	2324	1340	984	935	580	229	6	27
MA-50	620	1130	585	406	660	500	700	2488	1498	990	1130	580	229	8	27